Fiche technique

Chemin de câbles RKSM 60

N° de réf. 6047719

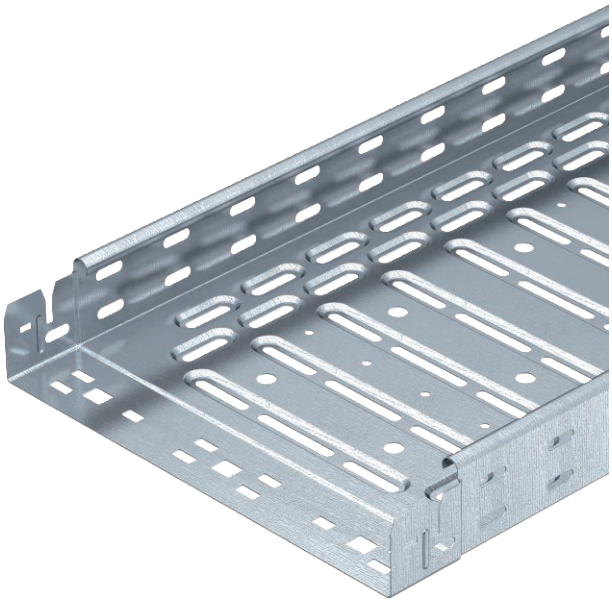

Chemin de câbles avec système de fixation rapide intégré La longueur utile des chemins de câbles est de 3 000 mm.
Le chemin de câble dispose d'une perforation latérale continue de 7 x 20 mm pour l'installation d'éléments de montage et de raccordement supplémentaires.
La perforation pour la suspension de tige filetée directe a un diamètre de 11 mm.

St (acier)	acier
FS	galvanisé sendzimir

Texte supplémentaire du produit : conseil	La liaison équipotentielle constante est garantie sans élément supplémentaire.
Texte supplémentaire du produit 1	Atténuation magnétique du blindage sans couvercle 20 dB, avec couvercle 50 dB.
Texte produit normes	Le chemin de câbles est testé pour la sécurité de fonctionnement selon DIN 4102 partie 12 et pour le montage au-dessus de faux plafonds coupe-feu (pour des largeurs de chemin comprises entre 100 et 400 mm). La version et les paramètres de montage correspondent aux certificats en vigueur. Pour des informations complémentaires, se reporter au catalogue consacré aux systèmes de protection contre les incendies.

Données sources

N° de réf.	6047719
Type	RKSM 650 FS
Fabricant	OBO
Dimension	60x500x3050
Matériau	acier
Matériau abréviation	St (acier)
Surface	galvanisé sendzimir
Surface selon DIN	DIN EN 10346
Surface abréviation	FS
Unité de vente minimale	3,00 m
Poids	401,25 kg/100 m

Fiche technique

Chemin de câbles RKSM 60

N° de réf. 6047719

Caractéristiques techniques

Section utile	29.800,00 mm²
Section utile	298,00 cm²
Convient pour le maintien de fonction	☐
Version du connecteur	raccord intégré
Poinçonnage de fond	1
avec partie supérieure	☐
Perforation de montage dans le fond	☑
Schéma de perçage NATO	☐
Acier inoxydable, décapé	☐
Perforation latérale	☑
Modèle longue portée	☐

Dimensions

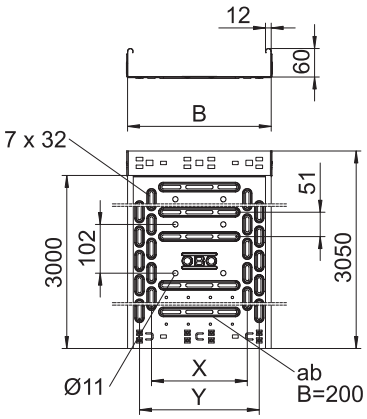

Longueur	3.050,00 mm
Largeur	500,00 mm
Hauteur	60,00 mm
Hauteur latérale	60,00 mm
Dimension B	500,00 mm
Dimension x	400,00 mm
Dimension y	450,00 mm
Dimension t	300,00 mm
Épaisseur de tôle	0,90 mm

charge adm. :

Classe de charge NEMA	8AA
Écart entre supports 1,0 m	2,10 kN/m
Écart entre supports 1,5 m	1,35 kN/m
Écart entre supports 2,0 m	0,80 kN/m
Écart entre supports 2,5 m	0,60 kN/m

charge adm. :

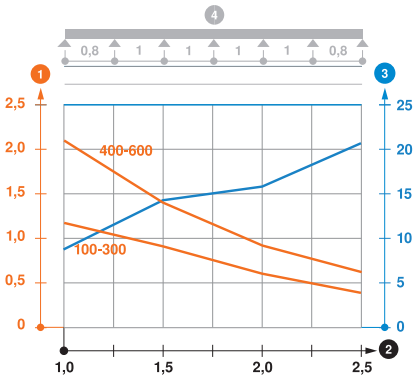

Diagramme de charge du chemin de câbles RKSM 60

1. Charge de chemins de câbles/d'échelles à câbles en kN/m sans charge d'homme
2. Portée en m
3. Déflexion de l'aile en mm avec kN/m autorisé
4. Schéma de charge pour le procédé de contrôle

— Courbe de charge avec largeur du chemin de câbles/de l'échelle à câbles en mm

— Courbe de déflexion de l'aile en fonction de l'écartement